自動化高精度計量

わずか1 µgからの自動計量

複雑なソリューションに対応する柔軟性

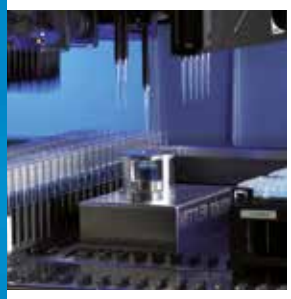

自動化
コンパクトで頑丈なステンレス製ハウジングに格納されたWXS計量モジュールは、自動化されたプロセスを最先端のテクノロジーで実行します。

カスタマイズ
アダプタ計量皿は、最大13.8gの追加ロードを備えた顧客独自のシステムアセンブリに対応しています。

短時間で洗浄
形式や製品の切り替え時に二次汚染を防ぐために、システム全体を効率的に洗浄できることが一般的な要件の 1 つです。計量皿は、簡単に取り外して洗浄できます。開口部は、付属のカバーで密閉できます。保護等級IP67の頑丈な産業用プラグコネクタを使用しているので、液体洗剤を使用して計量モジュールを洗浄できます。

WXS
高精度の計量モジュール

あらゆるメリットを併せ持つ製品
- 二次汚染を防止
- 自動化されたプロセスの速度と精度を向上
- サイクルタイムの減少
- 高可用性
- 最小限の設置スペース
- さまざまな接続のコンセプトに合致
- 独自のアクセサリ

METTLER TOLEDO

モデル詳細データWXS

パラメータ		26	26DU
ひょう量	名目	22g	22g
最小表示	名目	0.001mg	0.01mg
ひょう量（ファインレンジ）	名目	–	11g
最小表示（ファインレンジ）	名目	–	0.001mg
ゼロ設定範囲（商用）		20g	20g
測定プロパティ（環境条件に適用）			
仕様温度		10 ... 30 °C	10 ... 30 °C
仕様湿度		20 ... 80 %rH	20 ... 80 %rH
仕様圧力		–	–
制限値			
繰り返し性（測定単位）	sd	0.003mg（20g）	0.006mg（20g）
低荷重での繰り返し性（測定単位）	sd	0.002mg（1g）	–
繰り返し性（ファインレンジ）（測定単位）	sd	–	0.0035mg（10g）
低荷重の繰り返し性（ファインレンジ）（測定単位）	sd	–	0.003mg（1g）
直線性		0.02mg	0.03mg
偏心加重偏差OIML R76（測定単位）		0.03mg（10g）	0.03mg（10g）
感度オフセット		4×10^{-6} • Rnt	4×10^{-6} • Rnt
感度温度ドリフト1)		1.5×10^{-6}/°C • Rnt	1.5×10^{-6}/°C • Rnt
感度安定性2)		2.5×10^{-6}/a • Rnt	2.5×10^{-6}/a • Rnt
代表値			
繰り返し性1)	代表値	0.0015mg + 2.5×10^{-8} • Rgr	0.004mg + 0 • Rgr
繰り返し性（ファインレンジ）1)	代表値	–	0.002mg + 5×10^{-8} • Rgr
微分直線性偏差	代表値	√ (3×10^{-13}g • Rnt)	√ (3×10^{-13}g • Rnt)
微分偏心荷重偏差	代表値	5×10^{-7} • Rnt	5×10^{-7} • Rnt
感度オフセット2)	代表値	1.5×10^{-6} • Rntr	1.5×10^{-6} • Rntr
最小計量値（USPに準拠）1)	代表値	3mg + 5×10^{-5} • Rgr	8mg + 0 • Rgr
最小計量値（USPに準拠）（ファインレンジ）1)	代表値	–	4mg + 1×10^{-4} • Rgr
最小計量値（U=1%、2 sd）1)	代表値	0.3mg + 5×10^{-6} • Rgr	0.8mg + 0 • Rgr
最小計量値（U=1%、2 sd）（ファインレンジ）1)	代表値	–	0.4mg + 1×10^{-5} • Rgr
ダイナミクス			
整定時間	代表値	5秒	5秒
整定時間（ファインレンジ）	代表値	–	2秒
インターフェイス更新レート	最大値	23/秒	23/秒
インターフェイス更新レート「FastHost」モード	最大値	92/秒	92/秒
計量時間		7秒	7秒/3秒

Rgr = 総重量、 Rnt = （サンプルの）正味重量、 sd = 標準偏差、 a = 年（annum）、 1) 温度範囲10〜30 °C、 2) FACTでの初回設置以降の感度の安定性

一般仕様

一般データ	
防塵・防水構造	計量モジュール（計量時）: IP30
	計量モジュール（プラスティックカバー付き）: IP45（防水・防塵構造）
	電子ユニット: IP40
	指示計SWTおよびPWT: IP54
計量モジュールの重量（標準計量皿を装着時）	3.415kg（名目）
材質	
計量モジュールのハウジング	ステンレスX2CrNiMo17-12（1.4404 resp. 316L）
電子ユニットのハウジング	ステンレスX2CrNiMo17-12（1.4404 resp. 316L）
指示計のハウジング	塗装亜鉛ダイキャストおよびプラスティック
標準計量皿	ステンレスX2CrNiMo-17-13-2およびプラスティック
電源	
外部電源:	11107909、HEG 42-120200-7、 一次: 100〜240V、-15%/+10%、50/60Hz、0.5A、二次: 12VDC +/-3%、2A（電子的に過負荷を保護）
電源ケーブル	各国仕様の3極プラグ
電子ユニットに電力供給	12 VDC +/-3%, 5W、最大リップル: 80mVpp 限定されたSELV回路出力を持つ認定された電源でのみ動作。極性に特に注意すること。
許容周囲条件	
海抜	〜4000m
温度範囲	5〜40 °C
相対湿度	31°Cで最大80%、40 °Cで50%（結露しないこと）
ウォームアップ時間	計量モジュールを電源に接続してから60分以上、 計量モジュールをスタンバイモードからオンにした場合はすぐに使用可能。

図面 WXS (mm)

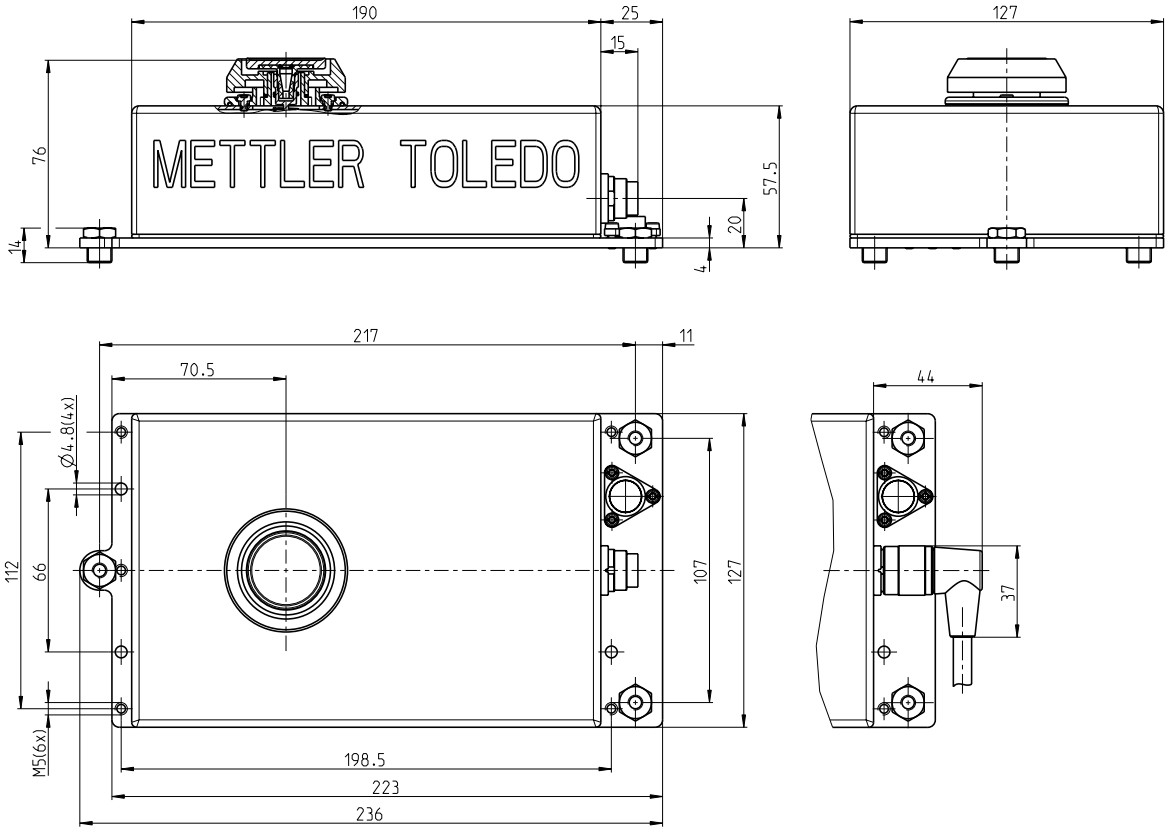
190
25
15
127
76
METTLER TOLEDO
57.5
20
14
4
217
11
70.5
44
Ø4.8(4x)
112
66
107
127
37
M5(6x)
198.5
223
236

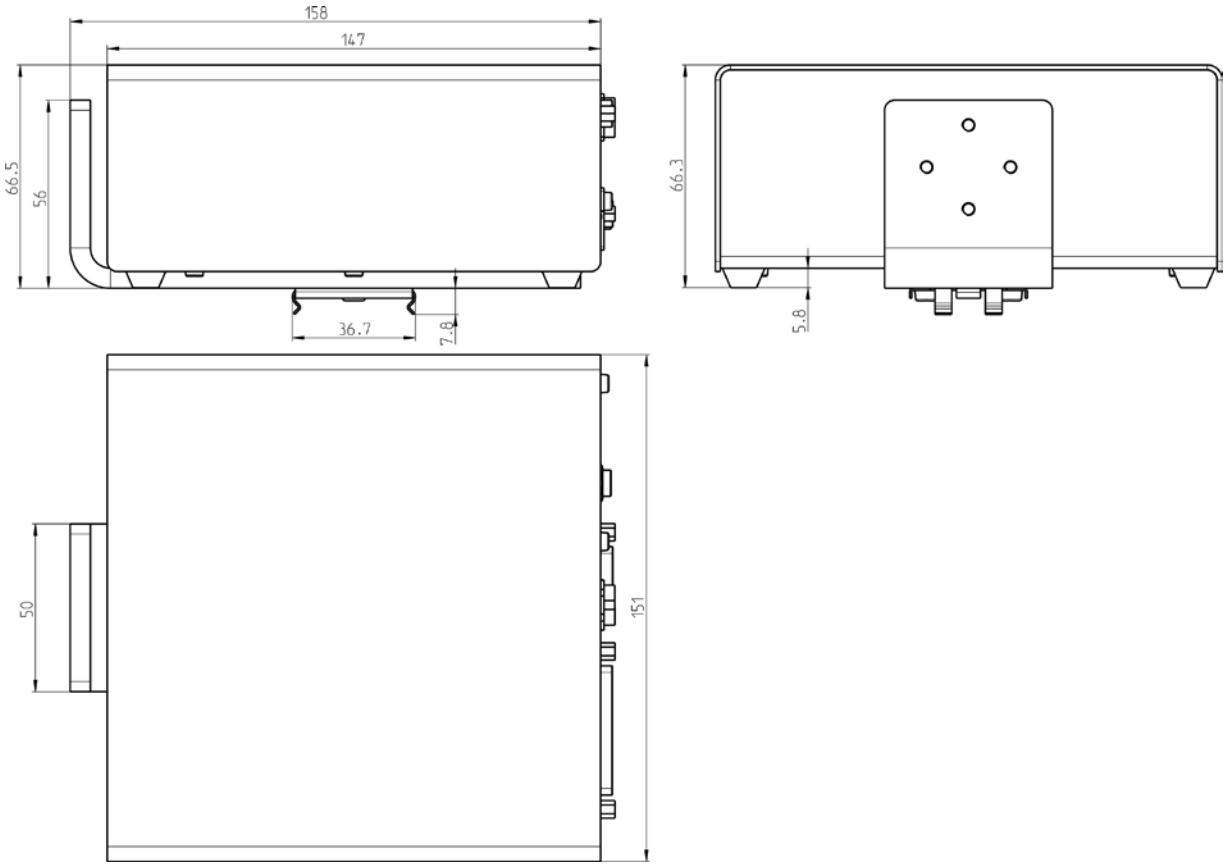
158
147
66.5
56
66.3
36.7
7.8
5.8
50
151

代表的な設定

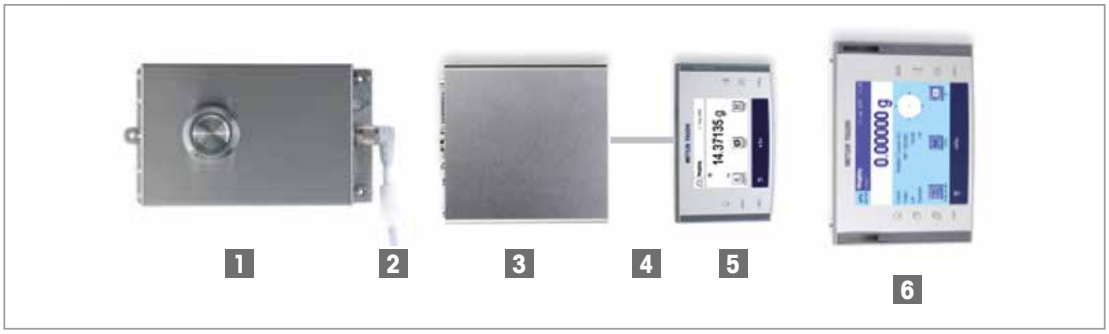

メトラー・トレド製品

番号	品名	詳細	品番
1	ロードセル	WXS	
2	WXケーブル90/0.5	0.5m、 直角減速機 <–> 25ピンD-sub (アクセサリ)	11 121 422
	WXケーブル90/1.5	1.5m、直角減速機 <–> 25ピンD-sub (同梱)	11 121 440
	WXケーブル90/5	5m、直角減速機 <–> 25ピンD-sub (アクセサリ)	11 121 441
3	電子ユニット	ステンレス製ハウジング / 内蔵RS232インターフェイス (同梱)	
4	ケーブル端子	0.575m (アクセサリ)	11 132 124
	ケーブル端子	0.945m (アクセサリ)	11 132 129
	ケーブル端子	2m (SWT指示計の場合に同梱)	11 132 133
5	SWT指示計	モノクロムタッチスクリーンディスプレイ (WXSSの場合に同梱)	11 121 057
6	PWT指示計	カラータッチスクリーンディスプレイ、マルチユーザー機能 (アクセサリ)	11 121 058

アクセサリ

柔軟性の高い風防、スライドドア付き 11 121 071

二次RS232C 11 132 500
イーサネット 11 132 515
他のインターフェイスオプションも使用可能

アダプタの下方位置での計量
11 121 081

梱包範囲

- 計量モジュール、ケーブル、指示計 (WXSS)
- 標準計量皿32 mm
- アダプタ計量皿32 mm (3xM3ネジ穴付き)
- AC/DCアダプタ付き電源 (各国仕様の電源ケーブルが付属)
- 取り付けブラケット (DINクリップ付き)
- 製造証明書
- 文書のリファレンスガイド

注文番号

WXS型式	26		26DU	
	標準	SI単位*	標準	SI単位*
指示計なし	WXS26S/15 11121390	WXS26SV/15 11121398	WSX26SDU/15 11121467	WXS26SDUV/15 11121475
モノクロム指示計 SWT	WXSS26 11121388	WXSS26V 11121396	WXSS26DU 11121465	WXSS26DUV 11121473
「EU」商用バージョン SWT指示計あり	WXSS26/M 11121412		WXSS26DU/M 11121484	
「EU以外」の商用バージョン バージョン SWT指示計あり	WXSS26/A 11121418		WXSS26DU/A 11121490	

* SI単位のみが表示されます: g、mg、ct

Mettler-Toledo AG
CH-8606 Greifensee, Switzerland
Tel. +41 44 944 22 11
Fax +41 44 944 30 60

www.mt.com
詳細情報

仕様は予告なく変更されることがあります。
© 11/2013 Mettler-Toledo AG
Printed in Switzerland
Global MarCom Greifensee